Gardena 2000/2Li-18

instrukcja obsługi

www.klimasklep.pl

kontakt@klimasklep.pl

(91) 432-43-42

GARDENA®

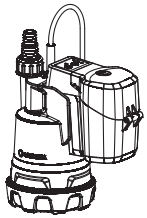

CW Pump
2000/2 Li-18
Art. 1748

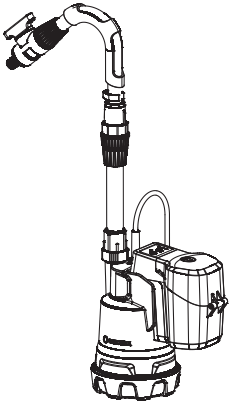

RWT Pump
2000/2 Li-18
Art. 1749

DE Betriebsanleitung
Akku-Klarwasser-Tauchpumpe/
Akku-Regenfass-Pumpe

EN Operator's Manual
Battery Clear Water Submersible Pump/
Battery Rain Water Tank Pump

FR Mode d'emploi
Pompe d'évacuation pour eaux claires à batterie/
Pompe pour collecteur d'eau de pluie à batterie

NL Gebruiksaanwijzing
Accu-dompelpomp/Accu-regentonpomp

SV Bruksanvisning
Batteridriven dränkbar pump för rent vatten/
Batteridriven pump för regnvattentunna

DA Brugsanvisning
Accu-rentvands-dykpumpe/accu-regnvandspumpe

FI Käyttöohje
Akkukäyttöinen puhtaan veden uppopumppu/
Akkukäyttöinen sadevesisäiliöpumppu

NO Bruksanvisning
Accu nedsenkbar rentvannspumpe/
Accu regnvannstankpumpe

IT Istruzioni per l'uso
Pompa sommersa a batteria per acque chiare/
Pompa per cisterna a batteria

ES Instrucciones de empleo
Bomba sumergible con Accu para agua limpia/
Bomba con Accu para depósitos de aguas pluviales

PT Manual de instruções
Bomba submersível de água limpa com bateria/
Bomba do depósito de água de chuva com bateria

PL Instrukcja obsługi
Akumulatorowa pompa zanurzeniowa do czystej wody/Akumulatorowa pompa do deszczówki

HU Használati utasítás
Akkumulátoros merülőszivattyú ülepített szennyvízhez/Akkumulátoros hordóürítő szivattyú

CS Návod k obsluze
Akumulátorové ponorné čerpadlo na čistou vodu/
akumulátorové čerpadlo do sudu na dešťovou vodu

SK Návod na obsluhu
Akumulátorové ponorné čerpadlo na čistú vodu/
akumulátorové čerpadlo do suda na dažďovú vodu

EL Οδηγίες χρήσης
Υποβρύχια αντλία μπαταρίας καθαρού νερού/
αντλία μπαταρίας συλλεκτών βρόχινου νερού

RU Инструкция по эксплуатации
Аккумуляторный погружной насос для чистой воды/Аккумуляторный насос для резервуаров с дождевой водой

SL Navodilo za uporabo
Akumulatorska potopna črpalka za čisto vodo/
Akumulatorska črpalka za sod z deževnico

HR Upute za uporabu
Baterijska uronska pumpa za čistu vodu/
Baterijska pumpa za spremnike kišnice

SR/BS Uputstvo za rad
Baterijska potopna pumpa za čistu vodu/
Baterijska pumpa za rezervoare kišnice

UK Інструкція з експлуатації
Акумуляторний занурювальний насос
для чистої води /Акумуляторний насос для резервуарів з дощовою водою

RO Instrucțiuni de utilizare
Pompă submersibilă pentru apă curată,
cu acumulator/pompă pentru rezervor de
apă de ploaie, cu acumulator

TR Kullanma Kılavuzu
Akülü berrak su dalgıç pompası/
Akülü yağmur varili dalgıç pompası

BG Инструкция за експлоатация
Акумулаторна потопяема помпа за чиста вода/
Акумулаторна помпа за дъждовна вода

SQ Manual përdorimi
Pompë zhytëse me ujë të pastër me bateri/
Pompë e depozitës së ujit të shiut me bateri

ET Kasutusjuhend
Akuga selge vee sukelpump/
Akuga vihmaveemahutipump

LT Eksploatavimo instrukcija
Akumuliatorinis panardinamas švaraus vandens siurblys/Akumuliatorinis lietaus vandens talpyklų siurblys

LV Lietošanas instrukcija
Ar akumulatoru darbināms iegremdējamais tīrā ūdens sūknis/Ar akumulatoru darbināms lietus ūdens tvertnes sūknis

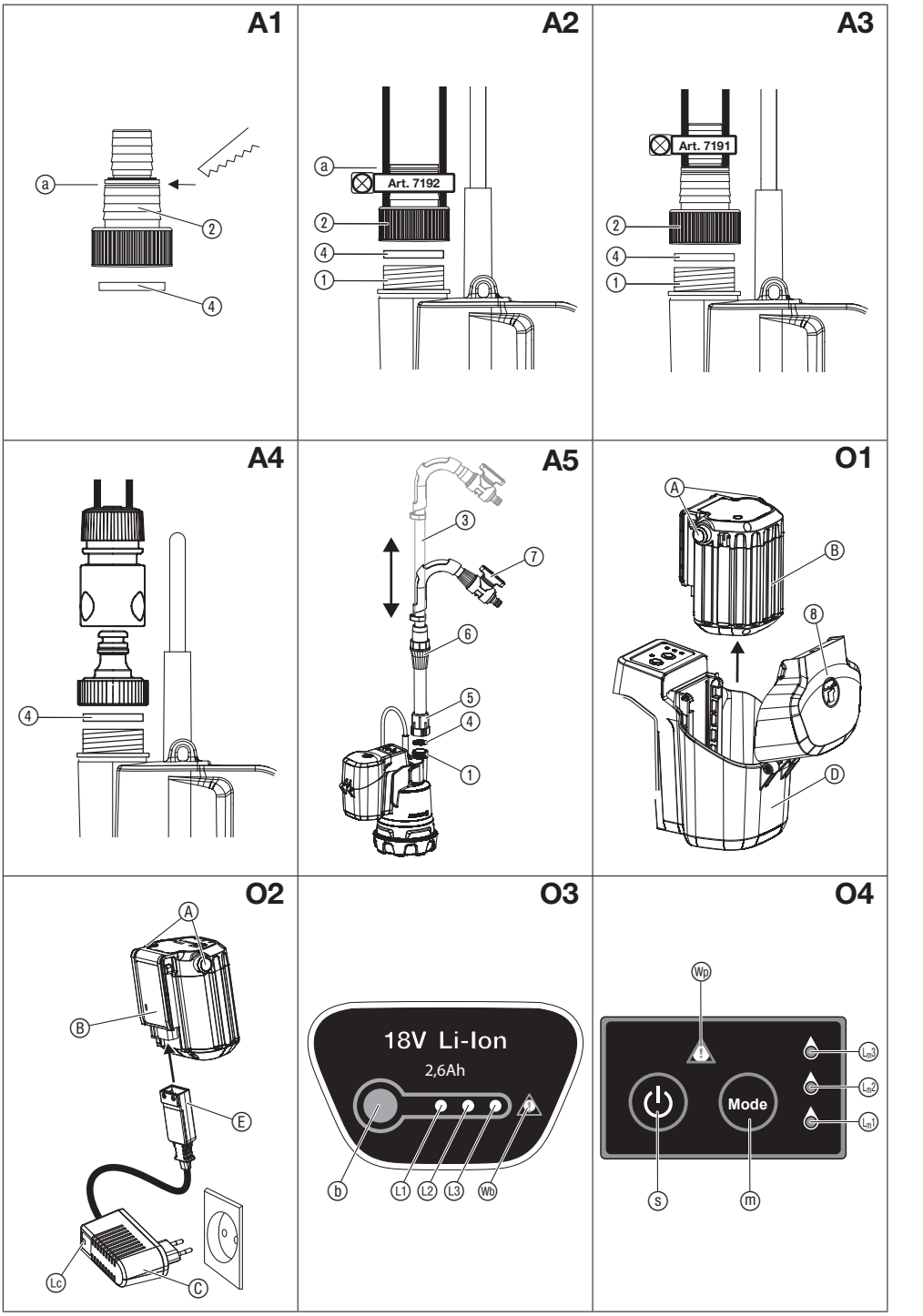
A1
a
2
4
A2
a
Art. 7192
2
4
1
A3
Art. 7191
2
4
1
A4
4
A5
3
7
6
5
4
1
O1
A
B
8
D
O2
A
B
E
Lc
C
O3
18V Li-Ion
2,6Ah
b
L1
L2
L3
Wb
O4
Wp
Lm3
Lm2
Lm1
Mode
s
m

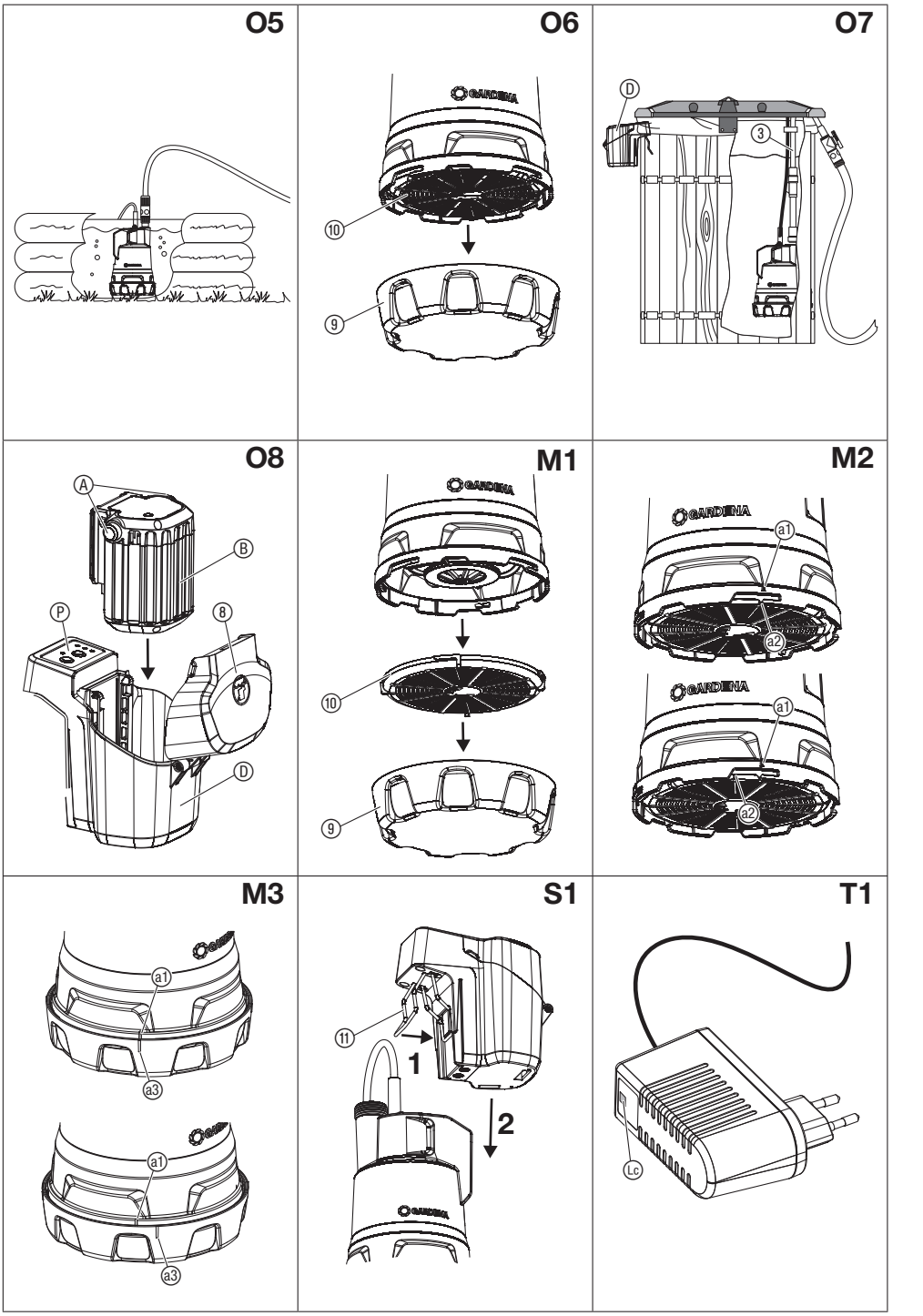
O5
O6
O7
D
3
10
9
O8
A
B
P
8
D
M1
10
9
M2
a1
a2
a1
a2
M3
a1
a3
a1
a3
S1
11
1
2
T1
Lc

GARDENA Akumulatorowa pompa zanurzeniowa do czystej wody/Akumulatorowa pompa do deszczówki

1. BEZPIECZEŃSTWO 86
2. MONTAŻ 88
3. OBSŁUGA 88
4. KONSERWACJA 90
5. PRZECHOWYWANIE 90
6. USUWANIE USTEREK 91
7. DANE TECHNICZNE 92
8. AKCESORIA. 92
9. SERWIS/GWARANCJA 93

Tłumaczenie instrukcji oryginalnej.

Dzieci od 8 r. ż. oraz osoby o ograniczonych zdolnościach fizycznych, sensorycznych lub psychicznych lub też nieposiadające doświadczenia i wiedzy mogą używać produktu pod warunkiem, że są przy tym nadzorowane lub zostały poinstruowane na temat bezpiecznego użytkowania produktu oraz rozumieją niebezpieczeństwa wynikające z jego użycia. Nie wolno dzieciom bawić się produktem. Nie wolno dzieciom dokonywać czyszczenia i konserwacji przez użytkownika urządzenia, jeżeli nie są one przy tym nadzorowane. Produkt nie powinien być użytkowany przez osoby w wieku poniżej 16. roku życia.

PL

Użytkowanie zgodnie z przeznaczeniem:

Akumulatorowa pompa GARDENA jest przeznaczona do pobierania wody ze zbiorników takich jak brodziki, zbiorniki na deszczówkę, np. zbiornik na deszczówkę GARDENA, bądź do nawadniania za pomocą pistoletu zraszającego lub małego zraszacza.

Pompa ta jest całkowicie hermetyczna i pracuje w wodzie (max głębokość zanurzenia, patrz 7. DANE TECHNICZNE).

Nie wolno zanurzać zestawu akumulatora (akumulator i obudowa akumulatora).

Produkt nie jest przeznaczony do trybu pracy ciągłej.

NIEBEZPIECZEŃSTWO! Nie należy pompować wody zanieczyszczonej lub słonej, materiałów łatwopalnych lub wybuchowych(np. benzyna, nafta, rozpuszczalnik nitro), olejów, tłuszczów i artykułów spożywczych.

1. BEZPIECZEŃSTWO

WAŻNE!
Należy starannie zapoznać się z instrukcją obsługi i zachować ją do późniejszego wykorzystania.

Symbole umieszczone na produkcie:

Należy przeczytać instrukcję obsługi.

Nie zanurzać zestawu akumulatora w wodzie.

Przed rozpoczęciem czyszczenia lub konserwacji zdjąć akumulator.

Dotyczy ładowarki:
w przypadku uszkodzenia lub przecięcia przewodu natychmiast odłączyć wtyczkę od zasilania sieciowego.

Ogólne wskazówki bezpieczeństwa

Bezpieczeństwo elektryczne

NIEBEZPIECZEŃSTWO!
Ryzyko porażenia prądem elektrycznym!

Ryzyko obrażeń ze względu na porażenie prądem elektrycznym.

Produkt musi być zasilany prądem za pośrednictwem wyłącznika różnicowoprądowego (RCD) o znamionowym prądzie wyzwalającym maksymalnie 30 mA.

Bezpieczna obsługa

Temperatura wody nie może przekroczyć 35 °C.

Pompy nie wolno używać, jeśli w wodzie znajdują się ludzie.

Tłoczona ciecz może zostać zanieczyszczona wyciekającym smarem.

Wyłącznik ochronny

Zabezpieczenie przed pracą na sucho: jeśli nie jest tłoczona woda (niedomiar prądu), pompa wyłącza się automatycznie.

→ Zanurzyć pompę głębiej w wodzie.

Blokada ochronna: gdy silnik blokuje się (prąd przetężeniowy), pompa wyłącza się automatycznie.

→ Skontaktować się z serwisem GARDENA.

Automatyczne odpowietrzanie: pompa jest wyposażona w zawór odpowietrzający, który usuwa ewentualne

pęcherzyki powietrza znajdujące się w pompie. W związku z działaniem zaworu może dojść do nieznacznego wycieku wody ponad tabliczką znamionową.

Dodatkowe wskazówki bezpieczeństwa

Bezpieczne obchodzenie się z akumulatorem

NIEBEZPIECZEŃSTWO! Ryzyko pożaru!

Podczas ładowania akumulator powinien znajdować się na niepalnej, odpornej na wysoką temperaturę i nieprzewodzącej powierzchni.

Nie wolno zwierać zestyków.

Żrące, palne i łatwopalne przedmioty należy trzymać z dala od ładowarki i akumulatora.

W trakcie procesu ładowania nie przykrywać ładowarki i akumulatora.

W przypadku pojawienia się dymu lub ognia natychmiast odłączyć ładowarkę od sieci.

Do ładowania mogą być stosowane jedynie oryginalne ładowarki GARDENA. Użycie innych ładowarek może spowodować nieodwracalne uszkodzenie akumulatorów, a także może być przyczyną pożaru.

Do produktów akumulatorowych GARDENA należy stosować wyłącznie oryginalne akumulatory GARDENA.

Nie należy ładować akumulatorów innych producentów. Istnieje niebezpieczeństwo pożaru i wybuchu!

W przypadku pożaru: płomienie należy gasić przy użyciu środków gaśniczych odcinających dopływ tlenu.

NIEBEZPIECZEŃSTWO! Ryzyko wybuchu!

Chronić akumulator przed gorącem i ogniem. Akumulatora nie należy kłaść na grzejniku, ani nie wystawiać na dłuższe działanie promieni słonecznych.

Nie należy używać akumulatorów w atmosferze wybuchowej, np. w obecności cieczy, gazów lub pyłów palnych. Akumulatory mogą wytwarzać iskry, które mogą spowodować zapłon pyłu lub oparów.

Zamienny akumulator należy sprawdzić przed każdym użyciem. Przed każdym użyciem należy przeprowadzić kontrolę wizualną akumulatora. Niesprawny akumulator należy zutylizować zgodnie z przepisami. Nie wolno wysyłać go pocztą. Dokładniejszych informacji udzielają lokalne zakłady utylizacji odpadów.

Nie używać akumulatora jako źródła zasilania innych produktów. Istnieje ryzyko obrażeń. Używać akumulatora wyłącznie do przewidzianych produktów GARDENA.

Akumulator można ładować i eksploatować tylko w temperaturze otoczenia w zakresie od 0 °C do 40 °C.
Po dłuższym użytkowaniu pozostawić akumulator do schłodzenia.

Regularnie sprawdzać przewód ładowarki pod kątem uszkodzenia lub zużycia (łamliwości). Przewodu można używać tylko, jeśli jest on w nienagannym stanie.

Nie przechowywać i nie transportować akumulatora w temperaturze powyżej 45 °C ani nie narażać go na bezpośrednie działanie promieni słonecznych. Zaleca się przechowywanie akumulatora w temperaturze poniżej 25 °C, aby stopień samoistnego rozładowania był jak najmniejszy.

Nie narażać akumulatora na działanie deszczu lub wilgoci. W przypadku wniknięcia wody do akumulatora zwiększa się ryzyko porażenia prądem.

Utrzymywać akumulator w czystości (dotyczy to zwłaszcza szczelin wentylacyjnych).

Jeśli akumulator nie będzie używany przez pewien czas (np. zimą), należy naładować go, aby uniknąć głębokiego rozładowania.

Aby uniknąć niewłaściwego użycia lub wypadków, nie należy przechowywać akumulatora podłączonego do produktu.

Nie przechowywać akumulatora w miejscach, gdzie mogą występować ładunki elektrostatyczne.

Bezpieczeństwo elektryczne

**NIEBEZPIECZEŃSTWO!
Zatrzymanie akcji serca!**

Podczas pracy produkt wytwarza pole elektromagnetyczne. W określonych warunkach pole to może oddziaływać na aktywne i pasywne implanty medyczne. Aby uniknąć ryzyka poważnych lub śmiertelnych obrażeń ciała, zalecamy osobom posiadającym implanty medyczne przed użyciem produktu skontaktować się z lekarzem lub producentem implantu.

Regularnie sprawdzać przewód podłączeniowy.

Przed każdym użyciem należy przeprowadzić kontrolę wizualną pompy.

Uszkodzona pompa nie może być używana. W razie uszkodzenia należy zlecić sprawdzenie pompy w serwisie firmy GARDENA.

Bezpieczeństwo osobiste

NIEBEZPIECZEŃSTWO! Ryzyko uduszenia!

Istnieje ryzyko połknięcia drobnych części. W przypadku małych dzieci istnieje ryzyko uduszenia plastikową torebką. Dzieci należy trzymać z dala od miejsca montażu produktu.

Zanurzyć pompę za pomocą linki zamocowanej do uchwytu. W ten sam sposób wyciągnąć pompę z wody.

Art. 1749: alternatywnie pompę można zanurzać/wyciągać za pomocą uchwytu teleskopowego.

Należy zachować minimalny stan wody zgodny z danymi technicznymi.

Pompa nie powinna pracować dłużej niż 10 minut przy zamkniętej stronie tłocznej (np. zamkniętym zaworze regulacyjnym).

Nie używać produktu w stanie zmęczenia lub choroby, bądź też pod wpływem narkotyków, alkoholu lub lekarstw. Chwila nieuwagi podczas eksploatacji może prowadzić do ciężkich obrażeń ciała.

Nie rozbierać pompy (wyjątek stanowi demontaż filtra i stopki).

Jeśli pobierana była brudna woda, może być konieczne użycie dużej siły w celu wyjęcia stopki i filtra, także zawór odpowietrzający może mocno siedzieć.

→ Zawór odpowietrzający usunąć ewentualnie z użyciem sprężonego powietrza lub drutu.

PL

2. MONTAŻ

NIEBEZPIECZEŃSTWO! Ryzyko obrażeń ciała!

Ryzyko obrażeń w przypadku uruchomienia produktu bez nadzoru.

→ Przed zmontowaniem produktu należy wyjąć akumulator.

Podłączanie węża (art. 1748):

Wąż podłączeniowy może być przyłączony do króćca przyłączeniowego ① za pomocą nypla przyłączeniowego ② [19 mm (3/4")/25 mm (1")] lub za pomocą systemu szybkozłączek GARDENA [13 mm (1/2")/16 mm (5/8")/ 19 mm (3/4")].

Podłączenie węża za pomocą nypla przyłączeniowego [rys. A1/A2/A3]:

Pompa osiągnie maksymalną wydajność w przypadku podłączenia węża 25 mm (1").

Węże 25 mm (1") i 19 mm (3/4"), które mogą być podłączone poprzez nypel przyłączeniowy ② muszą być przymocowane np. **za pomocą opaski zaciskowej GARDENA, art. 7192/7191**.

Przekrój węża	25 mm (1")	19 mm (3/4")
GARDENA opaska zaciskowa [rys. A1]	art. 7192 [rys. A2]	art. 7191 [rys. A3]
Przyłącza węża	Obcinać nypel na wysokości ⓐ	Nie obcinać nypla

1. Nypel przyłączeniowy ② z uszczelką ④ wkręcić na króciec przyłączeniowy ①. (W przypadku węża 25 mm (1") należy wcześniej obciąć nypel przyłączeniowy ② przy oznaczeniu ⓐ).
2. Nasunąć wąż na nypel przyłączeniowy ② i przymocować go np. **za pomocą opaski zaciskowej GARDENA, art. 7192/7191**.

Podłączenie węża za pomocą systemu szybkoztączek GARDENA [rys. A4]:

Za pomocą systemu szybkoztączek GARDENA można podłączyć węże 19 mm (3/4")/16 mm (5/8")/13 mm (1/2").

Przekrój węża	Podłączenie pompy	
13 mm (1/2")	GARDENA zestaw przyłącze niowy węża (1/2") do pompy	art. 1750
16 mm (5/8")	GARDENA Przyłącze kranowe GARDENA Szybkozłącze	art. (2)902 art. (2)916
19 mm (3/4")	GARDENA zestaw przyłącze niowy węża (3/4") do pompy	art. 1752

→ Podłączyć wąż za pomocą odpowiedniego systemu szybkozłączek GARDENA.

Montaż uchwytu teleskopowego (art. 1749) [rys. A5]:

Przy podłączaniu węża ogrodowego zalecamy używanie **złączy firmy GARDENA**:

– Art. 18215: dla węży 13 mm (1/2") i 16 mm (5/8"), lub
– Art. 18216: dla węży 19 mm (3/4"). Przy stosowaniu węży 19 mm (3/4") ilość przepompowywanej deszczówki jest największa.

Uchwyt teleskopowy jest regulowany w zakresie 59 – 78 cm.

1. Uchwyt teleskopowy ③ wkręcić na króciec przyłączeniowy ①. Uważać, aby uszczelka płaska ④ znajdowała się w gwincie przyłączeniowym ⑤ uchwytu teleskopowego ③.
2. Odkręcić tuleję zaciskową ⑥ uchwytu teleskopowego ③.
3. Wysunąć uchwyt teleskopowy ③ na żądaną długość.
4. Ponownie zakręcić tuleję zaciskową ⑥.

Uchwyt teleskopowy ③ jest wyposażony w zawór odcinający GARDENA ⑦. Zawór odcinający ⑦ może być także wykorzystywany do dokładnej regulacji wydajności pompy.

3. OBSŁUGA

NIEBEZPIECZEŃSTWO! Ryzyko obrażeń ciała!

Ryzyko obrażeń w przypadku uruchomienia produktu bez nadzoru.

→ Przed przystąpieniem do ustawiania lub transportu produktu należy wyjąć akumulator.

Ładowanie akumulatora [rys. O1/O2]:

UWAGA!

Przepięcia mogą uszkodzić akumulator oraz ładowarkę akumulatorów.

→ Upewnić się, czy wartość napięcia jest prawidłowa.

W przypadku pomp akumulatorowych GARDENA art. 1748-66/1749-66 akumulator nie jest zawarty w zestawie.

Przed pierwszym użyciem należy całkowicie naładować akumulator.

Akumulator litowo-jonowy może być ładowany przy każdym stanie naładowania, a proces ładowania można w każdej chwili przerwać bez szkody dla akumulatora (brak efektu pamięci).

1. Otworzyć pokrywę Ⓑ.
2. Nacisnąć oba przyciski odblokowujące Ⓐ i wyjąć akumulator Ⓑ z mocowania akumulatora Ⓓ.
3. Podłączyć ładowarkę akumulatorów Ⓒ do gniazda zasilania sieciowego.
4. Podłączyć przewód ładowarki akumulatorów Ⓔ do akumulatora Ⓑ.

Jeśli lampka sygnalizacji ładowania Ⓛc na ładowarce miga zielonym światłem, akumulator jest ładowany.

PL

Jeśli lampka sygnalizacji ładowania Ⓛc na ładowarce świeci się na zielono, akumulator jest całkowicie naładowany
(czas ładowania, patrz 7. DANE TECHNICZNE).

5. Podczas ładowania należy regularnie sprawdzać stan naładowania.
6. Gdy akumulator Ⓑ jest całkowicie naładowany, należy odłączyć akumulator Ⓑ od ładowarki Ⓒ.
7. Odłączyć ładowarkę Ⓒ od gniazdka.

Wskaźnik stanu naładowania [rys. O3]:

Wskaźnik stanu naładowania podczas ładowania:

Stan naładowania	100 %	Kontrolki Ⓛ1, Ⓛ2 i Ⓛ3 świecą się (przez 60 s)
Stan naładowania	66 – 99 %	Kontrolki Ⓛ1 i Ⓛ2 świecą się, kontrolka Ⓛ3 miga
Stan naładowania	33 – 65 %	Kontrolka Ⓛ1 świeci się, kontrolka Ⓛ2 miga
Stan naładowania	0 – 32 %	Kontrolka Ⓛ1 miga

Wskaźnik stanu naładowania podczas użytkowania:

→ Nacisnąć przycisk ⓑ na akumulatorze.

Stan naładowania	66 – 99 %	Kontrolki Ⓛ1, Ⓛ2 i Ⓛ3 świecą się
Stan naładowania	33 – 65 %	Kontrolki Ⓛ1 i Ⓛ2 świecą się
Stan naładowania	11 – 32 %	Kontrolka Ⓛ1 świeci się
Stan naładowania	0 – 10 %	Kontrolka Ⓛ1 miga

Panel [rys. O4]:

Przycisk Wł./Wył.:

→ Nacisnąć przycisk Wł./Wył. ⓢ na panelu.

Po włączeniu pompy świeci się wskaźnik LED trybu ostatnio wybranego ustawienia (funkcja pamięci).

Przycisk trybu:

Pompa ma 3 poziomy wydajności, które można wybrać po kolei za pomocą przycisku trybu.

→ Nacisnąć przycisk trybu ⓜ na panelu.

Odpowiednio do wybranego poziomu wydajności zaświecą się wskaźniki LED Ⓛ1 i Ⓛ2 i Ⓛ3.

Poziomy wydajności:

Tryb 1:
wydajność pompy: maks. 1100 l/h – maks. 0,4 bara

Czas pracy akumulatora: ok. 60 minut

Idealny do odwadniania z użyciem krótkich węży, odpompowywania wody z folii, napełniania konewek lub nawadniania delikatnych roślin.

Tryb 2:
wydajność pompy: maks. 1700 l/h – maks. 1,3 bara

Czas pracy akumulatora: ok. 30 minut

Idealny do odwadniania z użyciem dłuższych węży oraz nawadniania z użyciem pistoletu zraszającego.

Tryb 3:
wydajność pompy: maks. 2000 l/h – maks. 2,0 bary

Czas pracy akumulatora: ok. 15 minut

Idealny do odwadniania w przypadku różnic wysokości lub z użyciem długich węży, nawadniania z użyciem pistoletu do zraszania lub zraszacza, czyszczenia lub dostarczania wody do natrysku ogrodowego.

Zastosowanie:

UWAGA! Ryzyko uszkodzenia akumulatora!
Zanurzenie w wodzie może spowodować uszkodzenie zestawu akumulatora.
→ Nie zanurzać zestawu akumulatora w wodzie.

Należy zwrócić uwagę na minimalny stan wody (patrz 7. DANE TECHNICZNE).

Zastosowanie w płytkich zbiornikach [rys. O5]:

Art. 1748: Pompa jest wyposażona w złączkę wężową, która pozwala na osiągnięcie dużego natężenia przepływu.

Art. 1749: W przypadku gdy pompa zbiornika wody deszczowej znajduje się w płaskim zbiorniku, np. przy opróżnianiu basenu ogrodowego, rurę teleskopową można zastąpić **33,3-milimetrowym złączem GARDENA (G1) art. 18202**.

1. Zestaw akumulatora Ⓓ ustawić w miejscu nienarażonym na działanie wody.
2. Umieścić pompę w zbiorniku.
3. Uruchomić pompę.

Wypompowywanie wody z płaskich powierzchni [rys. O6]:

W normalnym trybie (ze stopką ⑨) możliwe jest wypompowanie wody do poziomu ok. 25 mm. Podczas wypompowywania z płaskich powierzchni (bez stopki ⑨) możliwe jest wypompowanie wody do poziomu ok. 5 mm.

1. Stopkę ⑨ przekręcić w kierunku przeciwnym do ruchu wskazówek zegara i zdjąć (zamek bagnetowy).
2. Upewnić się, że filtr ⑩ jest założony prawidłowo.
3. Ponowny montaż stopki patrz 4. KONSERWACJA.

Pompy nie można eksploatować bez filtra ⑩.

Pompowanie wody ze zbiornika [rys. O7]:

Dotyczy art. 1749: Długość uchwytu teleskopowego ③ powinna być ustawiona w taki sposób, aby pompa nie dotykała dna zbiornika. Dzięki temu zabrudzenia znajdujące się w zbiorniku są utrzymywane z dala od pompy.

1. Otworzyć uchwyt na obudowie akumulatora Ⓓ.
2. Zestaw akumulatora Ⓓ zawiesić z boku na zewnątrz zbiornika lub odłożyć w miejsce niezagrożone zalaniem.
3. **Dotyczy art. 1748:** zawiesić pompę na lince w zbiorniku (nie wieszać na przewodzie).
   Dotyczy art. 1749: zawiesić pompę za pomocą uchwytu teleskopowego ③ w zbiorniku.
4. Uruchomić pompę.

Uruchamianie pompy [rys. O8]:

Uruchamianie:

1. Otworzyć pokrywę ⑧.
2. Wsunąć akumulator Ⓑ w obudowę akumulatora Ⓓ aż do słyszalnego zablokowania.
3. Zamknąć pokrywę ⑧ aż do słyszalnego zablokowania.
4. Nacisnąć przycisk Wł./Wył. ⓢ na panelu Ⓟ.
   Pompa uruchomi się. W zależności od długości węża i sposobu ułożenia może upłynąć pewien czas, zanim pompa zacznie pobierać wodę.

PL

Zatrzymywanie:

1. Nacisnąć przycisk Wł./Wył. ⓢ na panelu Ⓟ.
   Pompa zatrzyma się.
2. Nacisnąć oba przyciski odblokowujące Ⓐ i wyjąć akumulator Ⓑ z mocowania akumulatora Ⓓ.

4. KONSERWACJA

NIEBEZPIECZEŃSTWO!
Ryzyko obrażeń ciała!

Ryzyko obrażeń w przypadku uruchomienia produktu bez nadzoru.

→ **Przed przystąpieniem do konserwacji produktu wyjąć akumulator.**

Czyszczenie pompy:

NIEBEZPIECZEŃSTWO!
Ryzyko obrażeń ciała!

Ryzyko zranienia i uszkodzenia produktu.

→ **Nie czyścić produktu strumieniem wody (zwłaszcza pod ciśnieniem).**

→ **Nie używać do czyszczenia chemikaliów, m.in. benzyny lub rozpuszczalników. Niektóre z nich mogą zniszczyć ważne części z tworzywa sztucznego.**

→ **Oczyścić pompę wilgotną szmatką.**

Czyszczenie filtra [rys. M1/M2/M3]:

Aby zapewnić długotrwałą bezproblemową eksploatację, należy regularnie czyścić filtr ⑩.

Po pompowaniu zanieczyszczonej wody należy niezwłocznie oczyścić filtr.

1. Stopkę ⑨ przekręcić w kierunku przeciwnym do ruchu wskazówek zegara i zdjąć (zamek bagnetowy).
2. Filtr ⑩ obrócić w kierunku zgodnym z ruchem wskazówek zegara i zdjąć (zamek bagnetowy).
3. Opłukać filtr ⑩ i stopkę ⑨ pod bieżącą wodą.
4. 1Filtr ⑩ wcisnąć w pompę, tak aby linie ⓐ1/ⓐ2 znajdowały się naprzeciw siebie.
5. Filtr ⑩ obrócić w kierunku przeciwnym do ruchu wskazówek zegara (zamek bagnetowy).
6. Stopkę ⑨ wcisnąć w pompę, tak aby linie ⓐ1/ⓐ3 znajdowały się naprzeciw siebie.
7. Stopkę przekręcić w kierunku zgodnym z ruchem wskazówek zegara (zamek bagnetowy).

Pompy nie można eksploatować bez filtra ⑩.

Czyszczenie akumulatora, obudowy akumulatora i ładowarki akumulatorów:

Przed podłączeniem ładowarki akumulatorów upewnić się, że powierzchnia oraz styki akumulatora, obudowy akumulatora i ładowarki akumulatorów są zawsze czyste i suche.

Nie używać bieżącej wody.

→ Oczyścić styki oraz elementy z tworzywa sztucznego przy użyciu miękkiej, suchej szmatki.

5. PRZECHOWYWANIE

Przerwa w używaniu [rys. S1]:

Produkt przechowywać poza zasięgiem dzieci.

1. Wyjąć akumulator.
2. Naładować go.
3. Odwrócić pompę do góry nogami, aby umożliwić wypłynięcie wody.
4. Wyczyścić pompę, obudowę akumulatora, akumulator i ładowarkę akumulatorów (patrz 4. KONSERWACJA).
5. Aby oszczędzić miejsce podczas przechowywania, złożyć uchwyt ⑪ i wsunąć obudowę akumulatora od góry w odpowiednie mocowanie na pompie.
6. Przechowywać pompę, akumulator oraz ładowarkę akumulatorów w suchym, zamkniętym i zabezpieczonym przed działaniem mrozu miejscu.

Utylizacja:
(zgodnie z dyrektywą 2012/19/UE)

Produktu nie wolno utylizować razem z normalnymi odpadami komunalnymi. Produkt należy zutylizować zgodnie z lokalnymi przepisami ochrony środowiska.

WAŻNE!

Produkt należy zutylizować za pośrednictwem lokalnego zakładu utylizacji odpadów.

Utylizacja akumulatora:

Akumulator GARDENA zawiera ogniwa litowo-jonowe. W związku z tym nie może być usuwany razem z normalnymi odpadami komunalnymi, lecz powinien zostać przekazany do utylizacji.

WAŻNE!

Akumulator należy zutylizować za pośrednictwem lokalnego zakładu utylizacji odpadów.

1. Należy całkowicie rozładować ogniwa litowo-jonowe (skontaktować się z serwisem GARDENA).
2. Styki ogniw litowo-jonowych zabezpieczyć przez zwarciem.
3. Fachowo zutylizować ogniwa litowo-jonowe.

6. USUWANIE USTEREK

NIEBEZPIECZEŃSTWO!
Ryzyko obrażeń ciała!

Ryzyko obrażeń w przypadku uruchomienia produktu bez nadzoru.

→ **Przed przystąpieniem do usuwania usterek produktu wyjąć akumulator.**

→ **Przed przystąpieniem do usuwania usterek produktu wyjąć akumulator.**

Problem	Możliwa przyczyna	Postępowanie
Pompa pracuje, ale nie pompuje wody	Powietrze nie ma ujścia, gdyż przewód tłoczny jest zamknięty. (Ewentualnie sprawdzić czy wąż nie jest zagięty).	→ Otworzyć przewód tłoczny (np. zawór odcinający, urządzenia dozujące).
	Pęcherzyki powietrza w stopce ssącej.	→ Odczekać ok. 60 sekund, aż pompa samoczynnie się odpowietrzy, w razie potrzeby kilkakrotnie wyłączyć/włączyć pompę. Jeśli to nie pomoże, pompę w wodzie włączyć na krótki czas bez węża.
	Stopka/filtr jest zatkany.	→ Wyczyścić stopkę/filtr.
	Lustro wody podczas uruchamiania znajduje się poniżej minimalnego poziomu.	→ Zanurzyć głębiej pompę.
Pompa pracuje, ale nagle spada jej wydajność	Stopka/filtr jest zatkany.	→ Wyczyścić stopkę/filtr.
Pompa nie uruchamia się	Akumulator nie jest poprawnie wsunięty w uchwyt.	→ Akumulator wsunąć w uchwyt aż do słyszalnego zablokowania.
	Akumulator jest rozładowany.	→ Naładować akumulator.
Pompa zatrzymuje się podczas eksploatacji	Akumulator jest rozładowany.	→ Naładować akumulator.
Wskaźnik LED usterki Ⓦp na panelu miga na czerwono [rys. O4]	Zabezpieczenie przed pracą na sucho.	→ Zanurzyć głębiej pompę. W razie potrzeby kilkakrotnie włączyć i wyłączyć pompę (odpowietrzenie).
	Zestaw akumulatora jest przegrzany.	→ Pozostawić zestaw akumulatora do ostygnięcia i ponownie uruchomić pompę.
Wskaźnik LED usterki Ⓦp na panelu świeci się na czerwono [rys. O4]	Silnik jest zablokowany.	→ Skontaktować się z serwisem GARDENA.
Kontrolka usterki LED Ⓦb na akumulatorze miga [rys. O3]	Akumulator przeciążony	→ Pozostawić zestaw akumulatora do ostygnięcia i ponownie uruchomić pompę.
	Podnapięcie	→ Naładować akumulator.
	Temperatura akumulatora poza dopuszczalnym zakresem.	→ Używać akumulatora w temperaturach otoczenia w zakresie pomiędzy 0 °C a 40 °C.
Kontrolka usterki LED Ⓦb na akumulatorze świeci się [rys. O3]	Błąd akumulatora/akumulator uszkodzony.	→ Skontaktować się z serwisem GARDENA.
Lampka sygnalizacji ładowania Ⓛc na ładowarce nie zapala się [rys. T1]	Ładowarka lub przewód ładowarki nieprawidłowo podłączone.	→ Prawidłowo podłączyć ładowarkę i przewód ładowarki.
Lampka sygnalizacji ładowania Ⓛc na ładowarce miga czerwonym światłem [rys. T1]	Temperatura akumulatora poza dopuszczalnym zakresem.	→ Używać akumulatora w temperaturach otoczenia w zakresie pomiędzy 0 °C a 40 °C.

PL

WSKAZÓWKA: w przypadku wystąpienia innych zakłóceń prosimy o kontakt z serwisem GARDENA. Naprawy mogą być wykonywane tylko przez punkty serwisowe GARDENA lub przez autoryzowanych przedstawicieli GARDENA.

PL

7. DANE TECHNICZNE

Pompa akumulatorowa	Jednostka	Wartość (art. 1748)	Wartość (art. 1749)
Max wydajność	l/h	2000	2000
Max ciśnienie	bar	2,0	2,0
Max wysokość tłoczenia	m	20	20
Max głębokość zanurzenia	m	1,8	1,8
Max temperatura pompowanej cieczy	°C	35	35
Min. poziom wody podczas eksploatacji ze stopką/ bez stopki (ok.)	mm	50 / 25	50 / 25
Pozostała woda ze stopką/ bez stopki (ok.)	mm	25 / 5	25 / 5
Waga (bez akumulatora)	kg	1,8	2,2

Akumulator systemowy BLi-18	Jednostka	Wartość (art. 9839)
Napięcie akumulatora	V (DC)	18
Pojemność akumulatora	Ah	2,6
Czas ładowania akumulatora 80 % / 100 % (ok.)	h	3,5 / 5

Ładowarka akumulatorów 18 V	Jednostka	Wartość (art. 9825-00.630.00)
Napięcie sieciowe	V (AC)	230
Częstotliwość sieciowa	Hz	50
Moc znamionowa	W	16
Napięcie wyjściowe	V (DC)	18
Maks. prąd wyjściowy	mA	600

8. AKCESORIA

Akumulator zamienny GARDENA BLi-18	Zapasowy akumulator zapewniający dodatkowy czas pracy.	**art. 9839**
GARDENA Ładowarka akumulatorów 18 V	Do ładowania akumulatorów GARDENA BLi-18.	**art. 8833**
GARDENA szybka ładowarka 18 V	Do szybkiego ładowania akumulatora BLi-18 GARDENA.	**art. 8832**

9. SERWIS/GWARANCJA

Serwis:

Prosimy skorzystać z adresu zamieszczonego na odwrotnej stronie.

Gwarancja:

W przypadku reklamacji klient nie zostanie obciążony żadnymi opłatami za świadczone usługi.

GARDENA Manufacturing GmbH udziela 2-letniej gwarancji na produkt (od daty zakupu), pod warunkiem że jest on wykorzystywany tylko do celów prywatnych. Niniejsza gwarancja producenta nie obejmuje używanych produktów nabytych na rynku wtórnym. Niniejsza gwarancja obejmuje wszystkie istotne usterki produktu, które można uznać za spowodowane przez wady materiałowe lub produkcyjne. Gwarancja jest realizowana poprzez dostarczenie w pełni funkcjonalnego produktu zamiennego lub naprawę wadliwego produktu wysłanego nam nieodpłatnie przez klienta; zastrzegamy sobie prawo do wyboru jednej z dwóch powyższych opcji. Aby klient mógł skorzystać z tej usługi, muszą być spełnione poniższe warunki:

- Produkt był używany zgodnie z przeznaczeniem określonym w zaleceniach zamieszczonych w instrukcji obsługi.
- Nie były podejmowane próby naprawy produktu przez nabywcę ani osobę trzecią.
- W trakcie eksploatacji stosowano tylko oryginalne części zamienne i części zużywające się GARDENA.

Normalne zużycie części i komponentów, zmiany w wyglądzie, a także części zużywające się i materiały eksploatacyjne nie są objęte gwarancją.

Niniejsza gwarancja producenta nie ma wpływu na roszczenia gwarancyjne wobec dealera/sprzedawcy.

W przypadku jakichkolwiek problemów z produktem prosimy o kontakt z naszym działem serwisu. W przypadku reklamacji w trybie gwarancji prosimy o przesłanie uszkodzonego produktu wraz z kopią dowodu zakupu i opisem usterki opłaconą przesyłką pocztową na podany na odwrotnej stronie adres działu serwisu firmy GARDENA.

Części eksploatacyjne:

Koło wirnikowe i filtr są elementami zużywającymi się i z tego powodu nie podlegają gwarancji.

Pumpen-Kennlinien
Performance characteristics
Courbes de performance
Prestatiegrafiek
Kapacitetskurva
Ydelses karakteristika
Pumpun ominaiskäyrä
Pumpekarakteristikk
Curva di rendimento
Curva característica de la bomba
Características de performance
Charakterystyka pompy
Szivattyú-jelleggörbe
Charakteristika čerpadla
Charakteristiky čerpadla
Χαρακτηριστικό διάγραμμα
Характеристика насоса
Karakteristika črpalka
Obilježja pumpe
Karakteristika pumpe
Крива характеристики насоса
Caracteristică pompă
Pompa karakter eğrisi
Помпена характеристика
Fuqia e pompës
Pumba karakteristik
Siurblio charakteristinė kreivė
Sūkņa raksturlīkne

CW Pump 2000/2 Li-18 **Art. 1748**

RWT Pump 2000/2 Li-18 **Art. 1749**

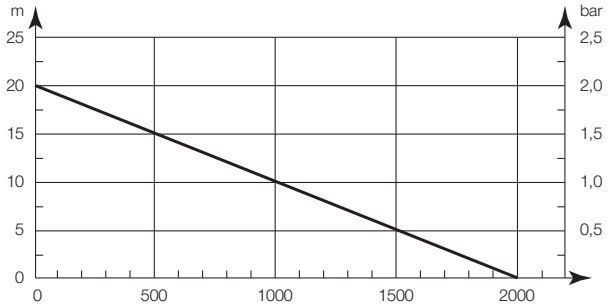

DE ***Produkthaftung***
Wir weisen ausdrücklich darauf hin, dass wir in Übereinstimmung mit dem Produkthaftungsgesetz nicht für Schäden haften, die durch unsere Produkte entstehen, wenn diese unsachgemäß und nicht durch einen von uns autorisierten Servicepartner repariert wurden oder wenn keine Original GARDENA Teile oder von uns zugelassene Teile verwendet wurden.

EN ***Product liability***
In accordance with the German Product Liability Act, we hereby expressly declare that we accept no liability for damage incurred from our products where said products have not been properly repaired by a GARDENA-approved service partner or where original GARDENA parts or parts authorised by GARDENA were not used.

FR ***Responsabilité***
Conformément à la loi relative à la responsabilité du fait des produits défectueux, nous déclarons expressément par la présente que nous déclinons toute responsabilité pour les dommages résultant de nos produits, si lesdits produits n'ont pas été correctement réparés par un partenaire d'entretien agréé GARDENA ou si des pièces d'origine GARDENA ou des pièces agréées GARDENA n'ont pas été utilisées.

NL ***Productaansprakelijkheid***
Conform de Duitse wet inzake productaansprakelijkheid verklaren wij hierbij uitdrukkelijk dat wij geen aansprakelijkheid aanvaarden voor schade ontstaan uit onze producten waarbij deze producten niet zijn gerepareerd door een GARDENA-erkende servicepartner of waarbij geen originele GARDENA-onderdelen of onderdelen die door GARDENA zijn goedgekeurd zijn gebruikt.

SV ***Produktansvar***
I enlighet med tyska produktansvarslagar förklarar vi härmed uttryckligen att vi inte åtar oss något ansvar för skador som orsakas av våra produkter där produkterna inte har genomgått korrekt reparation från en GARDENA-godkänd servicepartner eller där originaldelar från GARDENA eller delar godkända av GARDENA inte använts.

DA ***Produktansvar***
I overensstemmelse med den tyske produktansvarslov erklærer vi hermed udtrykkeligt, at vi ikke påtager os noget ansvar for skader på vores produkter, hvis de pågældende produkter ikke er blevet repareret korrekt af en GARDENA-godkendt servicepartner, eller hvor der ikke er brugt originale GARDENA-reservedele eller godkendte reservedele fra GARDENA.

FI ***Tuotevastuu***
Saksan tuotevastuulain mukaisesti emme ole vastuussa laitteiden vaurioista, jos korjauksia ei ole tehnyt GARDENAn hyväksymä huoltoliike tai jos niiden syynä on muiden kuin alkuperäisten GARDENA-varaosien tai GARDENAn hyväksymien varaosien käyttö.

IT ***Responsabilità del prodotto***
In conformità con la Legge tedesca sulla responsabilità del prodotto, con la presente dichiariamo espressamente che decliniamo qualsiasi responsabilità per danni causati dai nostri prodotti qualora non siano stati correttamente riparati presso un partner di assistenza approvato GARDENA o laddove non siano stati utilizzati ricambi originali o autorizzati GARDENA.

ES ***Responsabilidad sobre el producto***
De acuerdo con la Ley de responsabilidad sobre productos alemana, por la presente declaramos expresamente que no aceptamos ningún tipo de responsabilidad por los daños ocasionados por nuestros productos si dichos productos no han sido reparados por un socio de mantenimiento aprobado por GARDENA o si no se han utilizado piezas originales GARDENA o piezas autorizadas por GARDENA.

PT ***Responsabilidade pelo produto***
De acordo com a lei alemã de responsabilidade pelo produto, declaramos que não nos responsabilizamos por danos causados pelos nossos produtos, caso os tais produtos não tenham sido devidamente reparados por um parceiro de assistência GARDENA aprovado ou se não tiverem sido utilizadas peças GARDENA originais ou peças autorizadas pela GARDENA.

PL ***Odpowiedzialność za produkt***
Zgodnie z niemiecką ustawą o odpowiedzialności za produkt, niniejszym wyraźnie oświadczamy, że nie ponosimy żadnej odpowiedzialności za szkody poniesione na skutek użytkowania naszych produktów, w przypadku gdy naprawa tych produktów nie była odpowiednio przeprowadzana przez zatwierdzonego przez firmę GARDENA partnera serwisowego lub nie stosowano oryginalnych części GARDENA albo części autoryzowanych przez tę firmę.

HU ***Termékszavatosság***
A németországi termékszavatossági törvénnyel összhangban ezennel nyomatékosan kijelentjük, hogy nem vállalunk felelősséget a termékeinkben keletkezett olyan károkért, amelyek valamely GARDENA által jóváhagyott szervizpartner által nem megfelelően végzett javításból adódtak, vagy amely során nem eredeti GARDENA alkatrészeket vagy a GARDENA által jóváhagyott alkatrészeket használtak fel.

CS ***Odpovědnost za výrobek***
V souladu s německým zákonem o odpovědnosti za výrobek tímto výslovně prohlašujeme, že nepřijímáme žádnou odpovědnost za poškození vzniklá na našich výrobcích, kdy zmíněné výrobky nebyly řádně opraveny schváleným servisním partnerem GARDENA nebo kdy nebyly použity originální náhradní díly GARDENA nebo náhradní díly autorizované společností GARDENA.

SK ***Zodpovednosť za produkt***
V súlade s nemeckými právnymi predpismi upravujúcimi zodpovednosť za výrobok týmto výslovne prehlasujeme, že nenesieme žiadnu zodpovednosť za škody spôsobené našimi výrobkami, v prípade ktorých neboli náležité opravy vykonané servisným partnerom schváleným spoločnosťou GARDENA alebo neboli použité diely spoločnosti GARDENA alebo diely schválené spoločnosťou GARDENA.

EL ***Ευθύνη προϊόντος***
Σύμφωνα με τον γερμανικό νόμο περί Ευθύνης για τα Προϊόντα, με το παρόν δηλώνουμε ρητώς ότι δεν αποδεχόμαστε καμία ευθύνη για τυχόν ζημίες που προκύπτουν από τα προϊόντα μας εάν αυτά δεν έχουν επισκευαστεί σωστά από κάποιον εγκεκριμένο συνεργάτη επισκευών της GARDENA ή εάν δεν έχουν χρησιμοποιηθεί αυθεντικά εξαρτήματα GARDENA ή εξαρτήματα εγκεκριμένα από την GARDENA.

SL ***Odgovornost proizvajalca***
V skladu z nemškimi zakoni o odgovornosti za izdelke,izrecno izjavljajo, da ne sprejemamo nobene odgovornosti za škodo, ki jo povzročijo naši izdelki, če teh niso ustrezno popravili GARDENINI odobreni servisni partnerji ali pri tem niso bili uporabljeni originalni GARDENINI nadomestni deli ali GARDENINIMI homologiranimi nadomestnimi deli.

HR ***Pouzdanost proizvoda***
Sukladno njemačkom zakonu o pouzdanosti proizvoda, ovime izričito izjavljujemo kako ne prihvaćamo nikakvu odgovornost za oštećenja na našim proizvodima nastala uslijed neispravnog popravka od strane servisnog partnera kojeg odobrava GARDENA ili uslijed nekorištenja originalnih GARDENA dijelova ili dijelova koje odobrava GARDENA.

RO ***Răspunderea pentru produs***
În conformitate cu Legea germană privind răspunderea pentru produs, declarăm în mod expres prin prezentul document că nu acceptăm nicio răspundere pentru defecțiunile suferite de produsele noastre atunci când acestea nu au fost reparate în mod corect de un atelier de service partener, aprobat de GARDENA, sau când nu au fost utilizate piese GARDENA originale sau piese autorizate de GARDENA.

BG ***Отговорност за вреди, причинени от стоки***
Съгласно германския Закон за отговорността за вреди, причинени от стоки, с настоящото изрично декларираме, че не носим отговорност за щети, причинени от нашите продукти, ако те не са били правилно ремонтирани от одобрен от GARDENA сервиз или ако не са използвани оригинални части на GARDENA или части, одобрени от GARDENA.

ET ***Tootevastutus***
Vastavalt Saksamaa tootevastutusseadusele deklareerime käesolevaga selgesõnaliselt, et me ei kanna mingisugust vastutust meie toodetest tingitud kahjude eest, kui need tooted ei ole korrektselt parandatud GARDENA heakskiidetud hooldusspartneri poolt või kui parandamisel ei ole kasutatud GARDENA originaalosi või GARDENA volitatud osi.

LT ***Gaminio patikimumas***
Mes aiškiai pareiškiame, kad, atsižvelgiant į Vokietijos gaminių patikimumo įstatymą, neprisiimame atsakomybės dėl bet kokios žalos, patirtos dėl mūsų gaminių, jeigu jie buvo netinkamai taisomi arba jų dalys buvo pakeistos neoriginaliomis GARDENA dalimis ar nepatvirtintomis dalimis, arba jeigu remonto darbai buvo atliekami ne GARDENA techninės priežiūros centro specialistų.

LV ***Atbildība par produkcijas kvalitāti***
Saskaņā ar Vācijas likumu par atbildību par produkcijas kvalitāti ar šo mēs paziņojam, ka neuzņemamies atbildību par bojājumiem, kas radušies, lietojot mūsu izstrādājumus, kuru remontu nav veicis uzņēmuma GARDENA apstiprināts apkopes partneris vai kuru remontam netika izmantotas oriģinālās GARDENA detaļas vai detaļas, kuru lietošanu apstiprinājis uzņēmums GARDENA.

DE EU-Konformitätserklärung
Der Unterzeichner, GARDENA Germany AB, PO Box 7454, S-103 92 Stockholm, Schweden, bescheinigt hiermit, dass die nachstehend aufgeführten Geräte bei Verlassen des Werks die harmonisierten EU-Leitlinien, EU-Normen für Sicherheit und besondere Normen erfüllen. Dieses Zertifikat verliert seine Gültigkeit, wenn die Geräte ohne unsere Genehmigung verändert werden.

EN EC Declaration of Conformity
The undersigned, GARDENA Germany AB, PO Box 7454, S-103 92 Stockholm, Sweden, hereby certifies that, when leaving our factory, the units indicated below are in accordance with the harmonised EU guidelines, EU standards of safety and product specific standards. This certificate becomes void if the units are modified without our approval.

FR Déclaration de conformité CE
Le constructeur, soussigné : GARDENA Germany AB, PO Box 7454, S-103 92 Stockholm, Suède, déclare qu'à la sortie de ses usines le matériel neuf désigné ci-dessous était conforme aux prescriptions des directives européennes énoncées ciaprès et conforme aux règles de sécurité et autres règles qui lui sont applicables dans le cadre de l'Union européenne. Toute modification apportée à cet appareil sans notre accord annule la validité de ce certificat.

NL EG-conformiteitsverklaring
De ondergetekende, GARDENA Germany AB, PO Box 7454, S-103 92 Stockholm, Zweden, verklaart hierbij dat de producten die hieronder staan vermeld, wanneer ze onze fabriek verlaten, in overeenstemming zijn met de geharmoniseerde Europese richtlijnen, EU-normen voor veiligheid en productspecifieke normen. Dit certificaat vervalt als de producten worden aangepast zonder onze toestemming.

SV EG-försäkran om överensstämmelse
Undertecknad firma GARDENA Germany AB, PO Box 7454, S-103 92 Stockholm, Sverige, intygar härmed att nedan nämnda produkter, när de lämnar vår fabrik, överensstämmer med EU:s riktlinjer, EU:s säkerhetsstandarder och produktspecifika standarder. Detta intyg skall ogiltigförklaras om produkten ändras utan vårt godkännande.

DA EU-overensstemmelseserklæring
Undertegnede, GARDENA Germany AB, PO Box 7454, S-103 92 Stockholm, Sverige erklærer hermed, at nedenfor anførte enheder er i overensstemmelse med de harmoniserede EUretningslinjer, EU-standarder for sikkerhed og produktspecifikke standarder, når de forlader fabrikken. Denne erklæring ugyldiggøres, hvis enhederne ændres uden vores godkendelse.

FI EY-vaatimustenmukaisuusvakuutus
GARDENA Germany AB, PO Box 7454, S-103 92 Stockholm, Ruotsi, vakuuttaa täten, että alla mainitut laitteet ovat tehtaalta lähtiessään yhdenmukaistettujen EU-säännösten, EU:n turvastandardien ja tuotekohtaisten standardien mukaisia. Tämä vakuutus mitätöityy, jos laitteita muokataan ilman hyväksyntäämme.

IT Dichiarazione di conformità CE
La sottoscritta GARDENA Germany AB, PO Box 7454, S-103 92 Stockholm, Svezia, certifica che il prodotto qui di seguito indicato, nei modelli da noi commercializzati, è conforme alle direttive armonizzate UE nonché agli standard di sicurezza UE e agli standard specifici di prodotto. Qualunque modifica apportata al prodotto senza nostra specifica autorizzazione invalida la presente dichiarazione.

ES Declaración de conformidad CE
El abajo firmante, GARDENA Germany AB, PO Box 7454, S-103 92 Stockholm, Suecia, certifica por la presente que, cuando salen de la fábrica, las unidades indicadas a continuación cumplen las normas de armonización de la UE, las normas de la UE sobre seguridad y las normas específicas del producto. Este certificado quedará sin efecto si se modifican las unidades sin nuestra autorización.

PT Declaração de conformidade CE
O abaixo-assinado, GARDENA Germany AB, PO Box 7454, S-103 92 Stockholm, Suécia, certifica por este meio que, ao sair da nossa fábrica, as unidades indicadas acima estão em conformidade com as diretrizes uniformizadas da UE, os padrões de segurança da UE e os padrões específicos do produto. Este certificado deixa de ser válido se as unidades forem modificadas sem a nossa aprovação.

PL Deklaracja zgodności WE
Niżej podpisany przedstawiciel firmy GARDENA Germany AB, PO Box 7454, S-103 92 Stockholm, Szwecja, niniejszym oświadcza, że podane poniżej wyroby opuszczające fabrykę są zgodne ze zharmonizowanymi normami UE oraz z obowiązującymi w UE przepisami bezpieczeństwa i normami dotyczącymi danego produktu. Modyfikacja wyrobów bez naszej zgody powoduje unieważnienie niniejszego certyfikatu.

HU EK megfelelőségi nyilatkozat
Alulírott GARDENA Germany AB, PO Box 7454, S-103 92 Stockholm, Svédország ezzel tanúsítja, hogy az alábbiakban leírt egységek a gyár elhagyásakor megfeleltek a harmonizált uniós előírásoknak és biztonsági és termékspecifikus szabványoknak. Ez a tanúsítvány érvényét veszti, ha az egységeket jóváhagyásunk nélkül átalakítják.

CS Prohlášení o shodě ES
Níže uvedená společnost GARDENA Germany AB, PO Box 7454, S-103 92 Stockholm, Švédsko, tímto potvrzuje, že při opuštění naší továrny jsou jednotky uvedené níže v souladu s harmonizovanými pokyny EU, standardy EU ohledně bezpečnosti a specifickými produktovými standardy. Tento certifikát pozbývá platnosti, pokud dojde k úpravě jednotek bez našeho schválení.

SK EÚ vyhlásenie o zhode
Dolu podpísaná spoločnosť GARDENA Germany AB, PO Box 7454, S-103 92 Stockholm, Švédsko týmto osvedčuje, že nižšie uvedené jednotky boli v súlade s harmonizovanými usmerneniami EÚ, normami EÚ v oblasti bezpečnosti a špecifickými normami týkajúcimi sa produktu v čase opustenia výrobného závodu. Toto osvedčenie stráca platnosť, ak boli jednotky zmenené bez nášho súhlasu.

EL Δήλωση Συμμόρφωσης ΕΚ
Η υπογεγραμμένη εταιρεία, GARDENA Germany AB, PO Box 7454, S-103 92 Stockholm, Σουηδία, πιστοποιεί ότι, κατά την έξοδο από το εργοστάσιο, οι μονάδες που αναφέρονται κατωτέρω συμμορφώνονται με τις εναρμονισμένες οδηγίες ΕΕ, τα πρότυπα ασφαλείας της ΕΕ και τα συγκεκριμένα πρότυπα προϊόντος. Αυτό το πιστοποιητικό καθίσταται άκυρο εάν οι μονάδες έχουν τροποποιηθεί χωρίς την έγκρισή μας.

SL Izjava ES o skladnosti
Spodaj podpisana, GARDENA Germany AB, PO Box 7454, S-103 92 Stockholm, Švedska, s to izjavo potrjuje, da je bila spodaj navedena enota ob izhodu iz tovarne skladna z usklajenimi smernicami EU, standardi EU za varnost in standardi, specifičnimi za izdelek. Izjava postane neveljavna v primeru neodobrene spremembe enote.

HR Izjava o usklađenosti EZ
Niže potpisana GARDENA Germany AB, PO Box 7454, S-103 92 Stockholm, Švedska, ovime potvrđuje kako su u nastavku navedene jedinice prilikom napuštanja tvornice bile u skladu s usklađenim smjernicama EU, EU sigurnosnim standardima i standardima specifičnima za proizvod. Ova certifikacija poništava se ako se jedinice izmjenjuju bez odobrenja.

RO Declarație de conformitate CE
Subscrisa, GARDENA Germany AB, PO Box 7454, S-103 92 Stockholm, Suedia, certifică prin prezenta că, la momentul ieșirii din fabrica noastră, unitățile indicate mai jos sunt în conformitate cu directivele UE armonizate, cu standardele UE de siguranță și cu standardele specifice ale produsului. Prezentul certificat devine nul dacă unitățile sunt modificate fără aprobarea noastră.

BG Декларация за съответствие на ЕО
С настоящото долуподписаната, GARDENA Germany AB, PO Box 7454, S-103 92 Stockholm, Швеция, удостоверява, че при напускане на фабриката модулите, посочени по-долу, са в съответствие с хармонизираните директиви на ЕС, стандартите на ЕС за безопасност и специфичните за продукта стандарти. Този сертификат става невалиден, ако модулите са променени без нашето одобрение.

ET EÜ vastavusdeklaratsioon
Allakirjutanu GARDENA Germany AB, PO Box 7454, S-103 92 Stockholm, Rootsi, kinnitab käesolevaga, et tehasest väljumisel vastavad allpool nimetatud seadmed harmoneeritud EL-i suunistele, EL-i ohutusstandarditele ja tootele eriomastele standarditele. See vastavuskinnitus kaotab kehtivuse, kui seadet muudetakse ilma meie heakskiiduta.

LT EB atitikties deklaracija
GARDENA Germany AB, PO Box 7454, S-103 92 Stockholm, Sweden, garantuoja, kad iš gamyklos siunčiami toliau nurodyti įrenginiai atitinka suderintus ES reikalavimus, ES saugos ir konkretaus gaminio standartus. Pakeitus gaminį be mūsų patvirtinimo, nutraukiamas šio sertifikato galiojimas.

LV EK atbilstības deklarācija
Uzņēmums GARDENA Germany AB, PO Box 7454, S-103 92 Stockholm, Zviedrija, ar parakstu apliecina, ka tālāk minētās vienības, pametot rūpnicu, atbilst saskaņotajām ES vadlīnijām, ES drošības standartiem un izstrādājumam specifiskajiem standartiem. Šis sertifikāts tiek anulēts, ja šis vienības tiek modificētas bez mūsu apstiprinājuma.

Produktbezeichnung:	**Akku-Klarwasser-Tauchpumpe / Akku-Regenfass-Pumpe**
Description of the product:	**Battery Clear Water Submersible Pump / Battery Rain Water Tank Pump**
Désignation du produit :	**Pompe d'évacuation pour eaux claires à batterie / Pompe pour collecteur d'eau de pluie à batterie**
Beschrijving van het product:	**Accu-dompelpomp / Accu-regentonpomp**
Beskrivning av produkten:	**Batteridriven dränkbar pump för rent vatten / Batteridriven pump för regnvattentunna**
Beskrivelse af produktet:	**Accu-rentvands-dykpumpe / accu-regnvandspumpe**
Tuotteen kuvaus:	**Akkukäyttöinen puhtaan veden uppopumppu / Akkukäyttöinen sadevesisäiliöpumppu**
Descrizione del prodotto:	**Pompa sommersa a batteria per acque chiare / Pompa per cisterna a batteria**
Descripción del producto:	**Bomba sumergible con Accu para agua limpia / Bomba con Accu para depósitos de aguas pluviales**
Descrição do produto:	**Bomba submersível de água limpa com bateria / Bomba do depósito de água de chuva com bateria**
Opis produktu:	**Akumulatorowa pompa zanurzeniowa do czystej wody / Akumulatorowa pompa do deszczówki**
A termék leírása:	**Akkumulátoros merülőszivattyú ülepített szennyvízhez / Akkumulátoros hordóürítő szivattyú**
Popis výrobku:	**Akumulátorové ponorné čerpadlo na čistou vodu / akumulátorové čerpadlo do sudu na dešťovou vodu**
Popis produktu:	**Akumulátorové ponorné čerpadlo na čistú vodu / akumulátorové čerpadlo do suda na dažďovú vodu**
Περιγραφή του προϊόντος:	**Υποβρύχια αντλία μπαταρίας καθαρού νερού / αντλία μπαταρίας συλλεκτών βρόχινου νερού**
Opis izdelka:	**Akumulatorska potopna črpalka za čisto vodo / Akumulatorska črpalka za sod z deževnico**
Opis proizvoda:	**Baterijska uronska pumpa za čistu vodu / Baterijska pumpa za spremnike kišnice**
Descrierea produsului:	**Pompă submersibilă pentru apă curată, cu acumulator / pompă pentru rezervor de apă de ploaie, cu acumulator**
Описание на продукта:	**Акумулаторна потопяема помпа за чиста вода / Акумулаторна помпа за дъждовна вода**
Toote kirjeldus:	**Akuga selge vee sukelpump / Akuga vihmaveemahutipump**
Gaminio aprašas:	**Akumuliatorinis panardinamas švaraus vandens siurblys / Akumuliatorinis lietaus vandens talpyklų siurblys**
Izstrādājuma apraksts:	**Ar akumulatoru darbināms iegremdējamais tīrā ūdens sūknis / Ar akumulatoru darbināms lietus ūdens tvertnes sūknis**

Produkttyp:	Terméktípus:	Artikelnummer:	Cikkszámok:
Product type:	Druh výrobku:	Article number:	Objednací číslo:
Type de produit :	Typ produktu:	Référence :	Objednávacie číslo:
Producttype:	Τύπος προϊόντος:	Artikelnummer:	Κωδικός είδους:
Produkttyp:	Vrsta izdelka:	Artikelnummer:	Številka izdelka:
Producttype:	Vrsta proizvoda:	Artikelnummer:	Katološki broj:
Tuotetyyppi:	Tip produs:	Tuotenumero:	Cod articol:
Tipo di prodotto:	Тип продукт:	Codice articolo:	Артикул номер:
Tipo de producto:	Tootetüüp:	Referencia:	Artiklinumber:
Tipo de produto:	Gaminio tipas:	Número de referência:	Dalies numeris:
Typ produktu:	Produkta veids:	Numer katalogowy:	Artikula numurs:
CW Pump 2000/2 Li-18		**1748**	
RWT Pump 2000/2 Li-18		**1749**	

Anbringungsjahr der CE-Kennzeichnung:	Godina dobivanja CE oznake:
Year of CE marking:	Anul de marcare CE:
Année d'apposition du marquage CE :	Година на поставяне на CE-маркировка:
Installatiejaar van de CE-aanduiding:	CE-märgistuse paigaldamise aasta:
Märkningsår:	Metai, kada pažymėta CE-ženklu:
CE-Mærkningsår:	CE-marķējuma uzlikšanas gads:
CE-merkin kiinnitysvuosi:	
Anno di applicazione della certificazione CE:	
Colocación del distintivo CE:	
Ano de marcação pela CE:	
Rok nadania oznakowania CE:	
CE-jelzés elhelyezésének éve:	
Rok umístění značky CE:	
Rok udelenia značky CE:	
Έτος σήματος CE:	
Leto namestitve CE-oznake:	**2018**

EU-Richtlinien:	Директиви на ЕО:
EC-Directives:	EÜ direktiivid:
Directives CE :	ЕВ директиви:
EG-richtlijnen:	ЕК директиви:
EU-direktiv:	
EF-direktiver:	**2014/30/EC**
EY-direktiivit:	**2011/65/EC**
Direttive UE:	**For variant 1748-20 / 1749-20 / battery 9839-20**
Directiva CE:	**2014/30/EC**
Diretivas CE:	**2011/65/EC**
Dyrektywy WE:	**Charger 9825-00.630.00:**
EK-irányelvek:	**2014/35/EC**
Předpisy ES:	**2014/30/EC**
Smernice EÚ:	**2011/65/EC**
Οδηγίες ΕΚ:	
Direktive EU:	
EC direktive:	
Directive CE:	

Harmonisierte EN-Normen / Harmonised EN:	**Ladegerät / Charger 9825-00.630.00:**
	EN 60335-1
	EN 60335-2-29
EN ISO 12100	**Akku / Battery:**
EN 60335-1	**EN 62133**
EN 60335-2-41	

Hinterlegte Dokumentation:
GARDENA-Technische Dokumentation,
M. Kugler, 89079 Ulm

Deposited Documentation:
GARDENA Technical Documentation,
M. Kugler, 89079 Ulm

Documentation déposée:
Documentation technique GARDENA,
M. Kugler, 89079 Ulm

Ulm, den 27.10.2018	Der Bevollmächtigte
Ulm, 27.10.2018	Authorised representative
Fait à Ulm, le 27.10.2018	Le mandataire
Ulm, 27-10-2018	De gevolmachtigde
Ulm, 2018.10.27.	Auktoriserad representant
Ulm, 27.10.2018	Autoriseret repræsentant
Ulmissa, 27.10.2018	Valtuutettu edustaja
Ulm, 27.10.2018	Persona delegata
Ulm, 27.10.2018	La persona autorizada
Ulm, 27.10.2018	O representante
Ulm, dnia 27.10.2018	Pełnomocnik
Ulm, 27.10.2018	Meghatalmazott
Ulm, 27.10.2018	Zplnomocněnec
Ulm, dňa 27.10.2018	Splnomocnený
Ulm, 27.10.2018	Ο εξουσιοδοτημένος
Ulm, 27.10.2018	Pooblaščenec
Ulm, dana 27.10.2018	Ovlaštena osoba
Ulm, 27.10.2018	Conducerea tehnică
Улм, 27.10.2018	Упълномощен
Ulm, 27.10.2018	Volitatud esindaja
Ulm, 27.10.2018	Įgaliotasis atstovas
Ulme, 27.10.2018	Pilnvarotā persona

Reinhard Pompe
Vice President

Deutschland / Germany
GARDENA
Manufacturing GmbH
Central Service
Hans-Lorenser-Straße 40
D-89079 Ulm
Produktfragen:
(+49) 731 490 - 123
Reparaturen:
(+49) 731 490 - 290
service@gardena.com

Albania
COBALT Sh.p.k.
Rr. Siri Kodra
1000 Tirana

Argentina
Husqvarna Argentina S.A.
Av.del Libertador 5954 –
Piso 11 – Torre B
(C1428ARP) Buenos Aires
Phone: (+54) 11 5194 5000
info.gardena@
ar.husqvarna.com

Armenia
Garden Land Ltd.
61 Tigran Mets
0005 Yerevan

Australia
Husqvarna Australia Pty. Ltd.
Locked Bag 5
Central Coast BC
NSW 2252
Phone: (+61) (0) 2 4352 7400
customer.service@
husqvarna.com.au

Austria / Österreich
Husqvarna Austria GmbH
Industriezeile 36
4010 Linz
Tel.: (+43) 732 77 01 01 - 485
service.gardena@
husqvarnagroup.com

Azerbaijan
Firm Progress
a. Aliyev Str. 26A
1052 Baku

Belgium
Husqvarna België nv / sa
Gardena Division
Rue Egide Van Ophem 111
1180 Uccle / Ukkel
Tel.: (+32) 2 720 92 12
info@gardena.be

Bosnia / Herzegovina
SILK TRADE d.o.o.
Industrijska zona Bukva bb
74260 Tešanj

Brazil
Husqvarna do Brasil Ltda
Av. Francisco Matarazzo,
1400 – 19º andar
São Paulo – SP
CEP: 05001-903
Tel: 0800-112252
marketing.br.husqvarna@
husqvarna.com.br

Bulgaria
AGROLAND Бълг рия АД
бул. 8 Декември, №13
Офис 5
1700 Студентски гр д
София
Тел.: (+359) 24 66 69 10
info@agroland.eu

Canada / USA
GARDENA Canada Ltd.
100 Summerlea Road
Brampton, Ontario L6T 4X3
Phone: (+1) 905 792 93 30
info@gardenacanada.com

Chile
Maquinarias Agroforestales
Ltda. (Maga Ltda.)
Santiago, Chile
Avda. Chesterton
8355 comuna Las Condes
Phone: (+56) 2 202 4417
Dalton@maga.cl
Zipcode: 7560330

China
Husqvarna (Shanghai)
Management Co., Ltd.
富世华（上海）管理有限公司
3F, Benq Square B,
No207, Song Hong Rd.,
Chang Ning District,
Shanghai, PRC. 200335
上海市长宁区淞虹路207号明基广场B座3楼，邮编：200335

Colombia
Husqvarna Colombia S.A.
Calle 18 No. 68 D-31, zona
Industrial de Montevideo
Bogotá, Cundinamarca
Tel. 571 2922700 ext. 105
jairo.salazar@
husqvarna.com.co

Costa Rica
Compania Exim
Euroiberoamericana S.A.
Los Colegios, Moravia,
200 metros al Sur del Colegio
Saint Francis – San José
Phone: (+506) 297 68 83
exim_euro@racsa.co.cr

Croatia
Husqvarna Austria GmbH
Industriezeile 36
4010 Linz
Tel.: (+43) 732 77 01 01 - 485
service.gardena@
husqvarnagroup.com

Cyprus
Med Marketing
17 Digeni Akrita Ave
P.O. Box 27017
1641 Nicosia

Czech Republic
Husqvarna Česko s.r.o.
Türkova 2319 / 5b
149 00 Praha 4 – Chodov
Bezplatná infolinka:
800 100 425
servis@cz.husqvarna.com

Denmark
GARDENA DANMARK
Lejrvej 19, st.
3500 Værløse
Tlf.: (+45) 70 26 47 70
husqvarna@husqvarna.dk
www.gardena.com / dk

Dominican Republic
BOSQUESA, S.R.L
Carretera Santiago Licey
Km. 5 ½
Esquina Copal II.
Santiago
Dominican Republic
Phone: (+809) 736-0333
joserbosquesa@claro.net.do

Ecuador
Husqvarna Ecuador S.A.
Arupos E1-181 y 10 de
Agosto Quito, Pichincha
Tel. (+593) 22800739
francisco.jacome@
husqvarna.com.ec

Estonia
Husqvarna Eesti OÜ
Valdeku 132
EE-11216 Tallinn
info@gardena.ee

Finland
Oy Husqvarna Ab
Gardena Division
Lautatarhankatu 8 B / PL 3
00581 HELSINKI
www.gardena.fi

France
Husqvarna France
9 / 11 Allée des pierres mayettes
92635 Gennevilliers Cedex
France
http://www.gardena.com / fr
N° AZUR: 0 810 00 78 23
(Prix d'un appel local)

Georgia
Transporter LLC
8 / 57 Beliashvili street
0159 Tbilisi, Georgia
Phone: (+995) 322 14 71 71

Great Britain
Husqvarna UK Ltd
Preston Road
Aycliffe Industrial Park
Newton Aycliffe
County Durham
DL5 6UP
info.gardena@
husqvarna.co.uk

Greece
Π.ΠΑΠΑΔΟΠΟΥΛΟΣ ΑΕΒΕ
Λεωφ. Αθηνών 92
Αθήνα
Τ.Κ.104 42
Ελλάδα
Τηλ. (+30) 210 51 93 100
info@papadopoulos.com.gr

Hungary
Husqvarna Magyarország Kft.
Ezred u. 1 - 3
1044 Budapest
Telefon: (+36) 1 251-4161
vevoszolgalat.husqvarna@
husqvarna.hu

Iceland
Ó. Johnson & Kaaber
Tunguhalsi 1
110 Reykjavik
ooj@ojk.is

Ireland
Husqvarna UK Ltd
Preston Road
Aycliffe Industrial Park
Newton Aycliffe
County Durham
DL5 6UP
info.gardena@
husqvarna.co.uk

Italy
Husqvarna Italia S.p.A.
Via Santa Vecchia 15
23868 VALMADRERA (LC)
Phone: (+39) 0341.203.111
assistenza.italia@
it.husqvarna.com

Japan
KAKUICHI Co. Ltd.
Sumitomo Realty &
Development Kojimachi
BLDG., 8F
5 - 1 Nibanncyo
Chiyoda-ku
Tokyo 102-0084
Phone: (+81) 33 264 4721
m_ishihara@kaku-ichi.co.jp

Kazakhstan
LAMED Ltd.
155 / 1, Tazhibayevoi Str.
050060 Almaty
IP Schmidt
Abayavenue 3B
110 005 Kostanay

Korea
Kyung Jin Trading CO.,LTD.
107-4, SunDuk Bld.,
YangJae-dong,
Seocho-gu,
Seoul, (zipcode: 137-891)
Phone: (+82) (0) 2 574-6300

Kyrgyzstan
Alye Maki
av. Moladaya Guardir J 3
720014
Bishkek

Latvia
Husqvarna Latvija SIA
Ulbrokas 19A
LV-1021 Rīga
info@gardena.lv

Lithuania
UAB Husqvarna Lietuva
Ateities pl. 77C
LT-52104 Kaunas
info@gardena.lt

Luxembourg
Magasins Jules Neuberg
39, rue Jacques Stas
Luxembourg-Gasperich 2549
Case Postale No. 12
Luxembourg 2010
Phone: (+352) 40 14 01
api@neuberg.lu

Mexico
AFOSA
Av. Lopez Mateos Sur # 5019
Col. La Calma 45070
Zapopan, Jalisco
Mexico
Phone: (+52) 33 3818-3434
icornejo@afosa.com.mx

Moldova
Convel S.R.L.
290A Muncesti Str.
2002 Chisinau

Netherlands
Husqvarna Nederland B.V.
GARDENA Division
Postbus 50131
1305 AC ALMERE
Phone: (+31) 36 521 00 10
info@gardena.nl

Neth. Antilles
Jonka Enterprises N.V.
Sta. Rosa Weg 196
P.O. Box 8200
Curaçao
Phone: (+599) 9 767 66 55
pgm@jonka.com

New Zealand
Husqvarna New Zealand Ltd.
PO Box 76-437
Manukau City 2241
Phone: (+64) (0) 9 9202410
support.nz@husqvarna.co.nz

Norway
Husqvarna Norge AS
Gardena Division
Trøskenveien 36
1708 Sarpsborg
info@gardena.no

Peru
Husqvarna Perú S.A.
Jr. Ramón Cárcamo 710
Lima 1
Tel: (+51) 1 3320400 ext. 416
juan.remuzgo@
husqvarna.com

Poland
Husqvarna
Poland Spółka z o.o.
ul. Wysockiego 15 b
03-371 Warszawa
Phone: (+48) 22 330 96 00
gardena@husqvarna.com.pl

Portugal
Husqvarna Portugal, SA
Lagoa - Albarraque
2635 - 595 Rio de Mouro
Tel.: (+351) 21 922 85 30
Fax : (+351) 21 922 85 36
info@gardena.pt

Romania
Madex International Srl
Soseaua Odaii 117 - 123,
RO 013603 Bucureşti, S 1
Phone: (+40) 21 352.76.03
madex@ines.ro

Russia / Россия
ООО „Хуск рн Укр їн »
141400, Московск я обл.,
г. Химки,
улиц Ленингр дск я,
вл дение 39, стр.6
Бизнес Центр
„Химки Бизнес П рк“,
помещение ОВ02_04
http://www.gardena.ru

Serbia
Domel d.o.o.
Autoput za Novi Sad bb
11273 Belgrade
Phone: (+381) 1 18 48 88 12
miroslav.jejina@domel.rs

Singapore
Hy-Ray PRIVATE LIMITED
40 Jalan Pemimpin
02-08 Tat Ann Building
Singapore 577185
Phone: (+65) 6253 2277
shiying@hyray.com.sg

Slovak Republic
Husqvarna Česko s.r.o.
Türkova 2319 / 5b
149 00 Praha 4 – Chodov
Bezplatná infolinka:
800 154 044
servis@sk.husqvarna.com

Slovenia
Husqvarna Austria GmbH
Industriezeile 36
4010 Linz
Tel.: (+43) 732 77 01 01 - 485
service.gardena@
husqvarnagroup.com

South Africa
Husqvarna
South Africa (Pty) Ltd
Postnet Suite 250
Private Bag X6,
Cascades, 3202
South Africa
Phone: (+27) 33 846 9700
info@gardena.co.za

Spain
Husqvarna España S.A.
Calle de Rivas nº 10
28052 Madrid
Phone: (+34) 91 708 05 00
atencioncliente@gardena.es

Suriname
Agrofix n.v.
Verlengde Hogestraat # 22
Phone: (+597) 472426
agrofix@sr.net
Pobox : 2006
Paramaribo
Suriname – South America

Sweden
Husqvarna AB
Gardena Division
S-561 82 Huskvarna
gardenaorder@husqvarna.se

Switzerland / Schweiz
Husqvarna Schweiz AG
Consumer Products
Industriestrasse 10
5506 Mägenwil
Phone: (+41) (0) 62 887 37 90
info@gardena.ch

Turkey
Dost Bahçe Dış Ticaret
Mümessillik A.Ş
Yunus Mah. Adil Sok. No:3
Ic Kapi No: 1 Kartal
34873 Istanbul
Phone: (+90) 216 38 93 939
info@dostbahce.com.tr

Ukraine / Україна
ТОВ «Хуск рн Укр їн »
вул. В сильківськ , 34,
офіс 204-г
03022, м. Київ
Тел. (+38) 044 498 39 02
info@gardena.ua

Uruguay
FELÍ SA
Entre Ríos 1083 CP 11800
Montevideo – Uruguay
Tel: (+598) 22 03 18 44
info@felisa.com.uy

Venezuela
Corporación Casa y Jardín C.A.
Av. Caroní, Edif. Trezmen, PB.
Colinas de Bello Monte.
1050 Caracas.
Tlf: (+58) 212 992 33 22
info@casayjardin.net.ve

1748-20.960.02/0119
© GARDENA
Manufacturing GmbH
D-89070 Ulm
http://www.gardena.com

klimasklep
sklep z klimatem !

www.klimasklep.pl

kontakt@klimasklep.pl

(91) 432-43-42